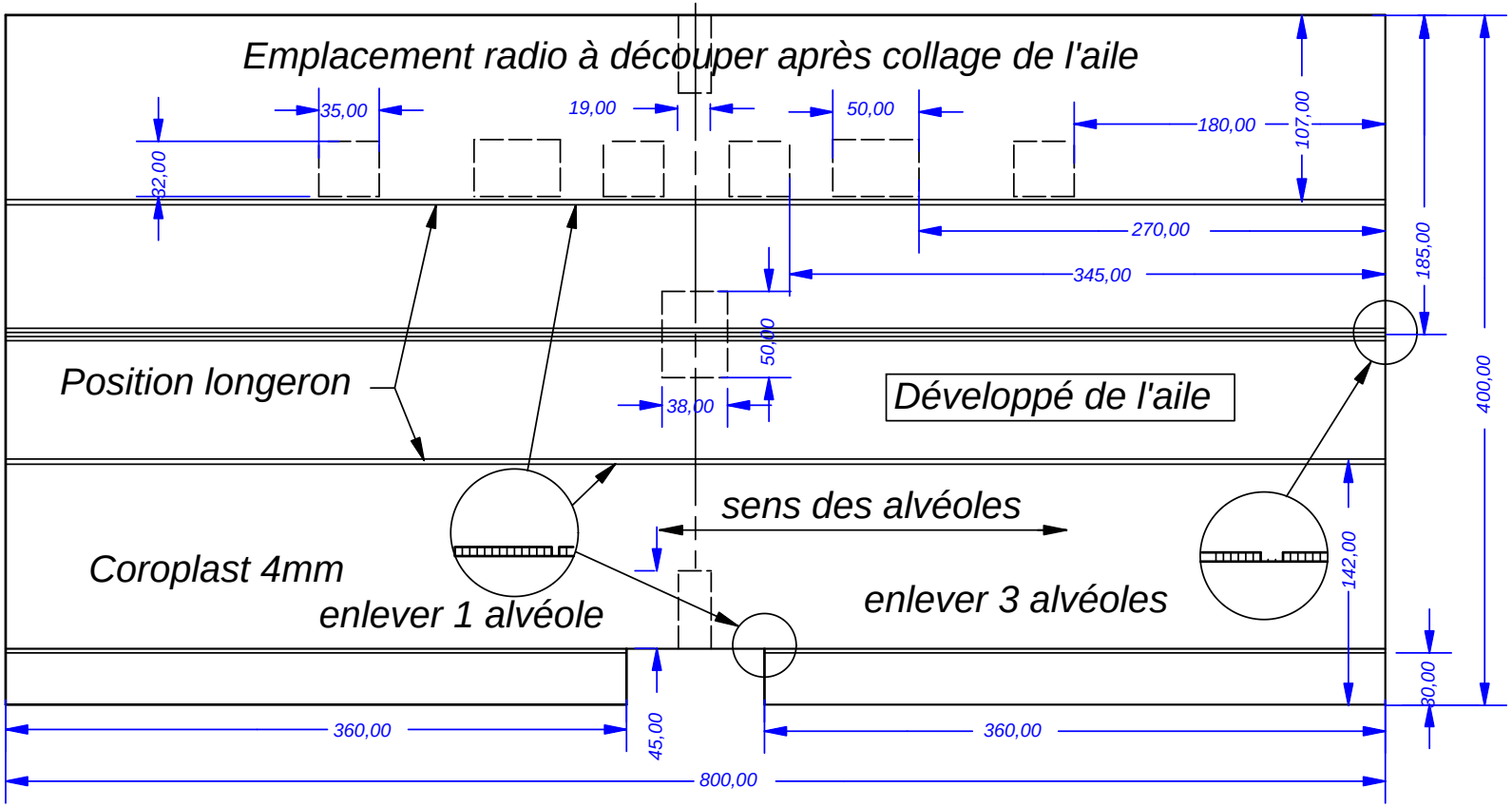

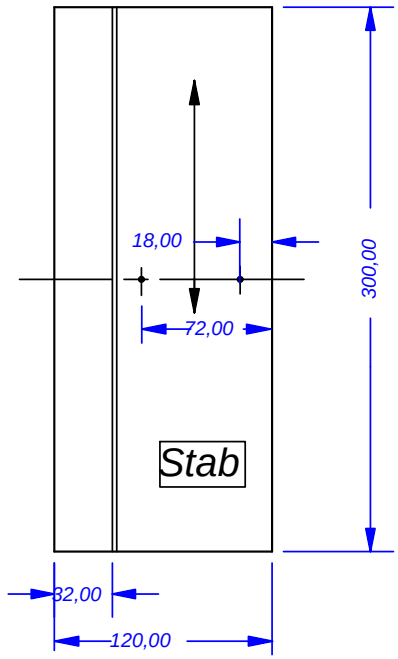

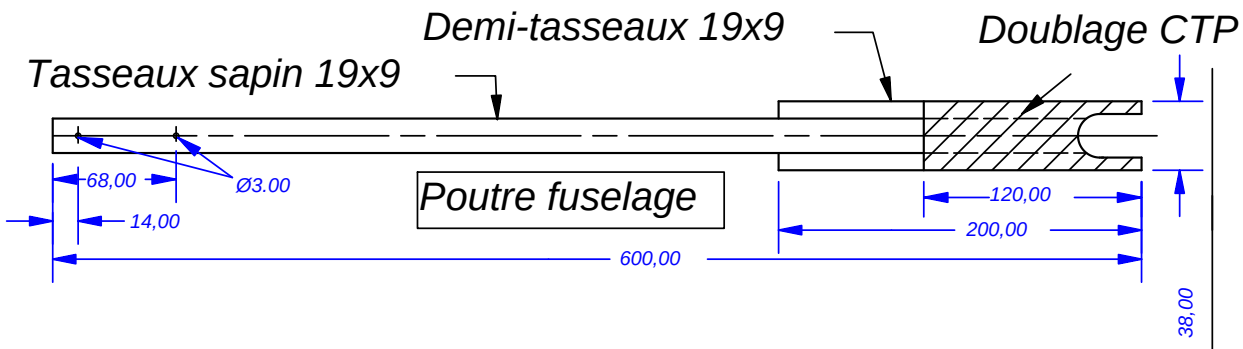

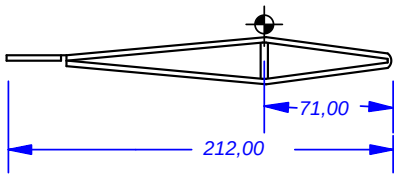

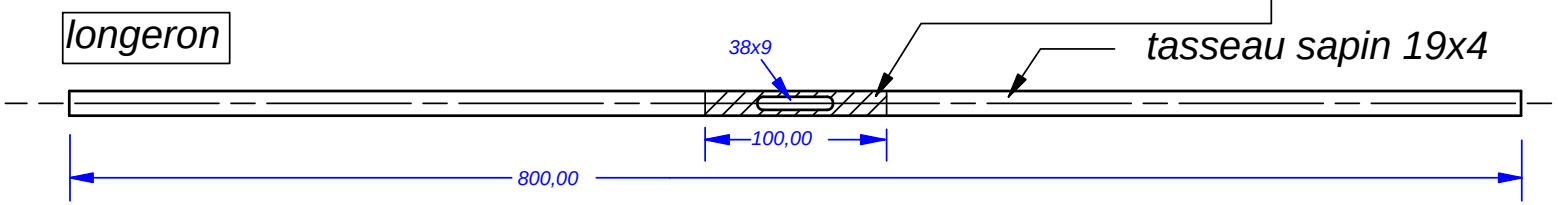

Envergure : 800 mm
Longueur : 700 mm
Poids : 780 grs
Surface : 16.8 dm2
Moteur : .15
Débattements : Prof±10mm
Ailerons±6mm

Plan F. BRETAGNE 10/02/2011